Drawing
外観図面

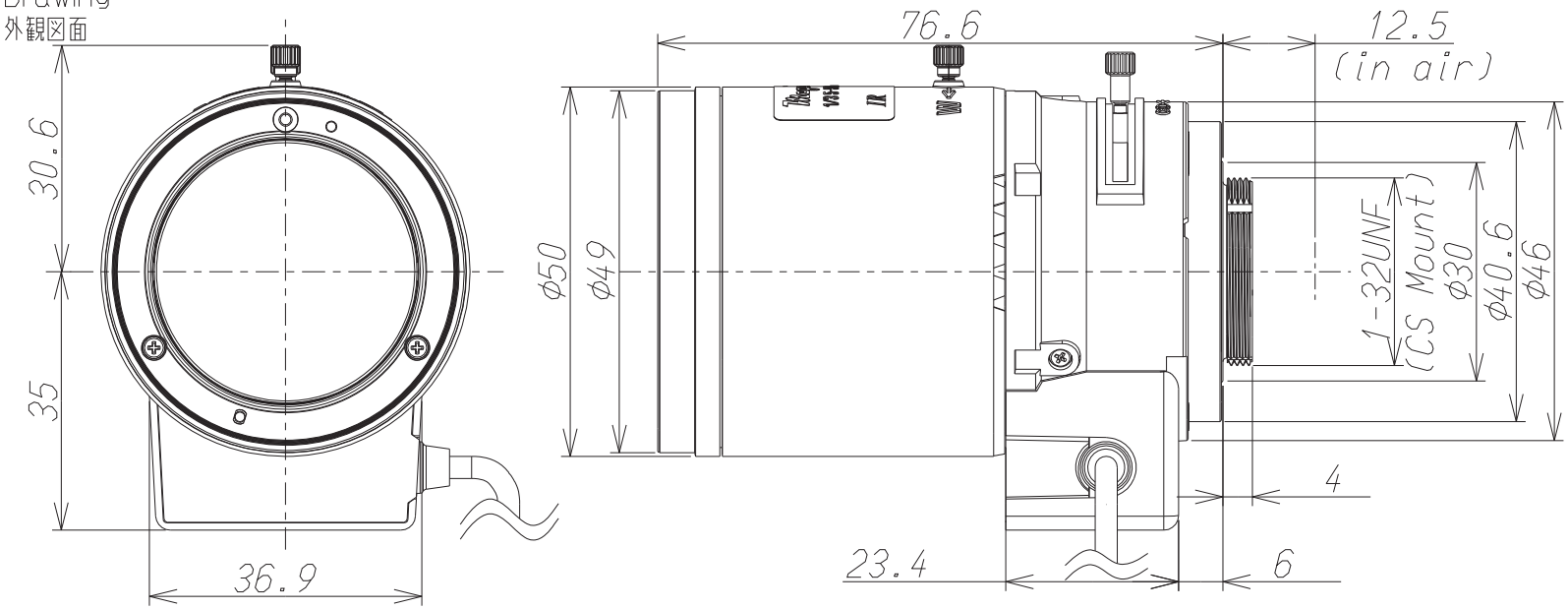

仕様		MODEL	M13VG550IR
-	-	品名	5.0 -50.0mm オートアイリス メガピクセルレンズ
-	-		
-	-		
		外形寸法	50×65.6×80.6mm
		重量	約 104 g
			作成日 2016 年 00 月 00 日

© NEXTAGE INC.

ネクステージ株式会社